Элегантные и лаконичные модели журнальных столов в стиле лофт, которые прекрасно впишутся в любой домашний, офисный или общественный интерьер. Прочная конструкция облегченных ножек из металла и столешницы прекрасно выдерживает нагрузки. Текстура имитирующая бетон придаёт декору рельефность, на ощупь напоминающую шероховатую поверхность камня. Еще одно интересное дизайнерское решение – различное направление текстуры Авелано на столешнице. Все это поможет стать журнальному столику акцентом в вашем интерьере.

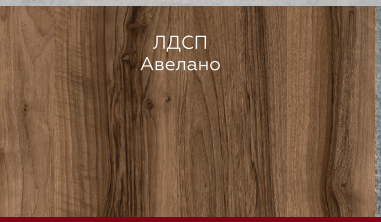

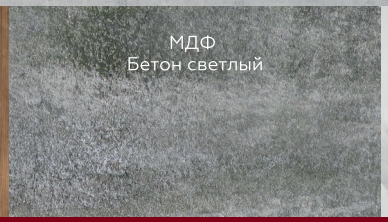

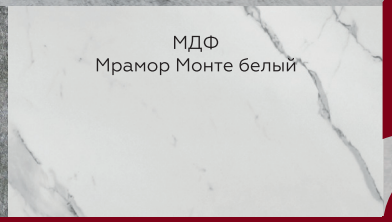

ЛДСП
Авелано

Журнальный столик «Британия»

ЛДСП
Авелано

Журнальный столик «Ирландия»

МДФ
Бетон светлый

Журнальный столик «Крит»

МДФ
Мрамор Монте белый

Журнальный столик «Крит»

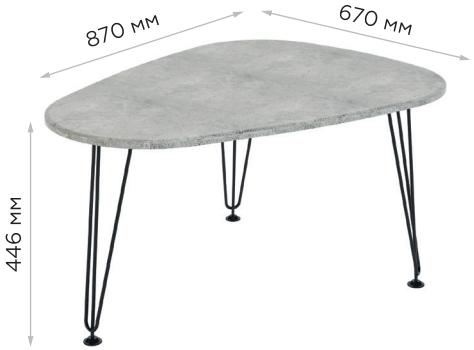

МДФ
Бетон светлый

Журнальный столик «Куба»

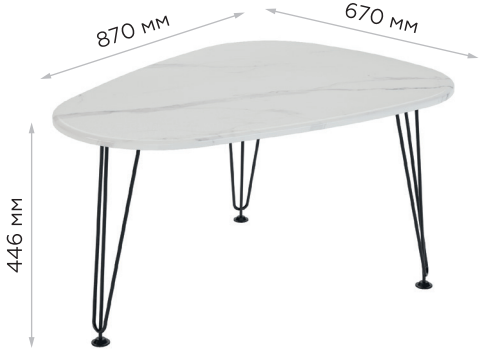

МДФ
Мрамор Монте белый

Журнальный столик «Куба»

МДФ
Бетон светлый

Журнальный столик «Мальта»

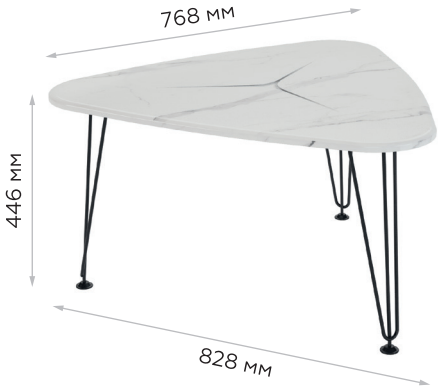

МДФ
Мрамор Монте белый

Журнальный столик «Мальта»